МІНІСТЕРСТВО ОХОРОНИ ЗДОРОВ'Я УКРАЇНИ
НАЦІОНАЛЬНИЙ УНІВЕРСИТЕТ ОХОРОНИ ЗДОРОВ'Я УКРАЇНИ
ІМЕНІ П. Л. ШУПИКА

Затверджено
Рішення вченої ради
Протокол від 14.05.2025 №5

Голова вченої ради
чл.-кор. НАМН України професор

Олександр ТОЛСТАНОВ

ОСВІТНЬО-ПРОФЕСІЙНА ПРОГРАМА
підготовки здобувачів вищої освіти на другому (магістерському) рівні

СОЦІАЛЬНА РОБОТА

Галузь знань: І «Охорона здоров'я та соціальне забезпечення»

Спеціальність: І10 «Соціальна робота та консультування»

Освітня кваліфікація: магістр з соціальної роботи

Рівень вищої освіти: другий (магістерський)

Київ – 2025

ЛИСТ ПОГОДЖЕННЯ
освітньо-професійної програми
«Соціальна робота»

Гарант програми (голова робочої групи):



Лариса МЕЛЬНИЧУК, завідувач кафедри публічного управління, адміністрування та соціальної роботи, д-р наук з держ. упр.

Завідувач кафедри публічного управління, адміністрування та соціальної роботи



Лариса МЕЛЬНИЧУК, д-р наук з держ. упр.

Голова постійної комісії вченої ради НУОЗ з навчально-методичної роботи



Наталія САВИЧУК, проректор з наукової роботи, д. мед. н., професор

ПЕРЕДМОВА

Освітньо-професійна програма «Соціальна робота» є нормативним документом, який регламентує нормативні, компетентнісні, кваліфікаційні, організаційні, навчальні та методичні вимоги до підготовки магістрів у галузі знань І «Охорона здоров'я та соціальне забезпечення» зі спеціальності І10 «Соціальна робота та консультування».

Освітньо-професійна програма підготовки здобувачів другого (магістерського) рівня вищої освіти галузі знань І «Охорона здоров'я та соціальне забезпечення» за спеціальністю І10 «Соціальна робота та консультування», розроблена відповідно до вимог Закону України «Про вищу освіту», постанови Кабінету Міністрів України від 30.08.2024 № 1021 «Про внесення змін до переліку галузей знань і спеціальностей, за якими здійснюється підготовка здобувачів вищої та фахової передвищої освіти», стандарту вищої освіти за спеціальністю 231 «Соціальна робота» для другого (магістерського) рівня вищої освіти, затвердженого наказом Міністерства освіти і науки України від 24.04.2019 № 556 (із змінами), концепції освітньої діяльності НУОЗ України імені П. Л. Шупика на другому (магістерському) рівні вищої освіти за спеціальністю 231 Соціальна робота галузі знань 23 Соціальна робота, затвердженої вченою радою НУОЗ України імені П. Л. Шупика (21 грудня 2022 р., протокол № 10), стандартів і рекомендацій щодо забезпечення якості в Європейському просторі вищої освіти (2015 р.), Закону України «Про соціальні послуги» (2019 р.) та інших нормативно-правових актів.

Дія освітньо-професійної програми поширюється на зміст і організацію підготовки здобувачів вищої освіти другого (магістерського) рівня вищої освіти вступу 2025 та наступних років.

Освітньо-професійну програму розроблено робочою групою у складі:

1.	**Мельничук Лариса Михайлівна**, доктор наук з державного управління, завідувач кафедри публічного управління, адміністрування та соціальної роботи, керівник робочої групи
2.	**Вітер Дмитро Володимирович,** доктор філософських наук, старший науковий дослідник, професор кафедри публічного управління, адміністрування та соціальної роботи
3.	**Вовк Світлана Михайлівна**, доктор наук з державного управління, доцент, доцент кафедри публічного управління, адміністрування та соціальної роботи
4.	**Кравченко Мілена В'ячеславівна**, доктор наук з державного управління, професор, професор кафедри публічного управління, адміністрування та соціальної роботи

5.	**Кравчук Андрій Вікторович**, здобувач вищої освіти
6.	**Любецька Мар'яна Миколаївна**, директор Хмельницького міського центру соціальних служб
7.	**Решетніков Юрій Євгенович**, кандидат філософських наук, старший викладач кафедри публічного управління, адміністрування та соціальної роботи

На освітньо-професійну програму отримані відгуки стейкголдерів, що додаються

1. Профіль освітньо-професійної програми «Соціальна робота» за спеціальністю І10 Соціальна робота та консультування галузі знань І Охорона здоров'я та соціальне забезпечення

1.1. Загальна характеристика освітньо-професійної програми	
Повна назва закладу вищої освіти	Національний університет охорони здоров'я України імені П. Л. Шупика
Рівень вищої освіти	Другий (магістерський) рівень
Ступінь вищої освіти	Магістр
Галузь знань	І Охорона здоров'я та соціальне забезпечення
Спеціальність	І10 Соціальна робота та консультування
Форми навчання	Очна (денна), заочна форма навчання
Освітня кваліфікація	Магістр з соціальної роботи
Кваліфікація в дипломі	Ступінь вищої освіти – Магістр Спеціальність – Соціальна робота та консультування Освітня програма – Соціальна робота
Офіційна назва освітньої програми	Соціальна робота Social Work
Тип диплому, обсяг освітньої програми та тривалість підготовки	Диплом магістр, одиничний ступінь, 90 кредитів ЄКТС, термін навчання: 1 рік 4 місяці
Наявність акредитації	Сертифікат Національного агентства із забезпечення якості вищої освіти від 11.12.2024 № 9685, дійсний до 10.12.2025 р.
Цикл/рівень	FQ-EHEA – другий цикл, EQF-LLL – 7 рівень, Національна рамка кваліфікацій – 7 рівень
Передумови	Наявність ступеня бакалавра; магістра або освітньо-кваліфікаційного рівня «спеціаліст» Умови вступу визначаються Правилами прийому на навчання до Національного університету охорони здоров'я України імені П. Л. Шупика
Мова(и) викладання	Українська
Інтернет адреса постійного розміщення опису освітньої програми	https://www.nuozu.edu.ua

1.2. Мета освітньо-професійної програми	
Підготовка висококваліфікованих фахівців, які здатні розв’язувати складні задачі і проблеми у соціальній сфері, в тому числі охорони здоров'я, на основі кращого міжнародного досвіду, інноваційних технологій, реалізації ефективної моделі соціального партнерства, спрямованої на поліпшення здоров’я і якості життя людей.	
1.3. Характеристика освітньо-професійної програми	
Опис предметної області	**Об’єкти вивчення:** соціальний добробут населення, детермінанти, що на нього впливають; організаційна, управлінська, експертна, контрольно-аналітична, проектна, науково-дослідна діяльність у соціальній сфері, в тому числі охорони здоров'я. **Цілі навчання:** підготовка фахівців, здатних розв’язувати складні задачі і проблеми у соціальній сфері (в тому числі охорони здоров'я) або у процесі навчання, що передбачає проведення дослідження та/або здійснення інновацій та характеризується невизначеністю умов і вимог. **Теоретичний зміст:** поняття, концепції, принципи соціального розвитку особи і громад та їх використання для пояснення закономірностей соціальних процесів, соціального захисту й надання допомоги вразливим групам населення. **Методи, методики та технології*:*** методи і технології збирання, обробки та інтерпретації результатів дослідження у соціальній сфері (в тому числі охорони здоров'я) та сфері наукового дослідження. **Інструменти та обладнання:** сучасні універсальні та спеціалізовані інформаційні системи та програмні продукти, що застосовуються в соціальній сфері та в сфері наукового дослідження
Орієнтація програми	**Освітньо-професійна програма прикладної спрямованості**. Базується на інноваційних ідеях, поняттях, парадигмах, концепціях, теоріях та інших результатах сучасних наукових досліджень з соціального захисту населення та управління закладами соціальної сфери, базується на даних науково-дослідних досліджень та практики у сфері соціальної роботи та соціального менеджменту, у межах яких можлива подальша професійна та наукова кар’єра
Основний фокус освітньої програми та спеціалізації	Загальна вища освіта у галузі соціальної роботи з акцентом на формуванні у здобувачів здатності здійснювати функції соціального менеджера відповідно до професійних стандартів, в тому числі у системі охорони здоров'я. *Ключові слова:* соціальна робота, соціальний менеджмент, соціальні послуги, соціальне обслуговування, соціальний аудит, соціальне консультування, кризове консультування

Особливості програми	Освітньо-наукова програма передбачає: - розширені можливості формування індивідуальної освітньої траєкторії здобувача вищої освіти в процесі опанування вибіркових дисциплін, проходження практики, неформального навчання, академічної мобільності в Україні та за її межами; - викладання навчальних дисциплін на основі міждисциплінарності, інтеграції проблемно-орієнтованого та практичного навчання, урахування кращих вітчизняних та зарубіжних освітніх практик, новітніх змін і тенденцій у соціальній роботі
1.4. Працевлаштування та продовження освіти	
Працевлаштування	Робота у галузі державного управління, різного рівня установах, закладах та організаціях соціального захисту (зокрема надання соціальних послуг), охорони здоров'я, тощо. Випускники за освітньо-професійною програмою спроможні обіймати такі посади згідно з Класифікатором професій (ДК 003:2010): 1210.1 Керівник установи соціального захисту населення 1483 Менеджер у соціальній сфері 2446 Професіонал в галузі соціального захисту населення 2446.1 Науковий співробітник (соціальний захист населення) 2446.2 Фахівець із соціальної допомоги вдома 2446.2 Фахівець із соціальної роботи 2446.2 Соціальний працівник
Академічні права випускників	Продовження навчання на третьому (освітньо-науковому) рівні вищої освіти. Набуття додаткових кваліфікацій у системі неперервної освіти та в рамках програм академічної мобільності.
1.5. Викладання та оцінювання	
Підходи до викладання та навчання	Реалізація освітнього процесу передбачає синергетичне поєднання освітньої та наукової складових, студентоцентрованого, проблемно-орієнтованого, практикоорієнтованого та проєктного підходів через застосування інтерактивних методів навчання (навчальні тренінги, ділові ігри, різновиди мозкових атак, проблемне навчання, розв`язання ситуативних задач, дискусії, кейс-метод, тощо), технологій дистанційного навчання (веб-, чат-технологій, тощо), реалізації наукових проєктів (підготовка та захист кваліфікаційних робіт) та на засадах врахування інтересів і потреб здобувачів, відповідальності, академічної культури та доброчесності, що в цілому забезпечує продуктивне оволодіння здобувачами різнорівневими знаннями та формування компетентностей, необхідних для продукування нових ідей, розв'язання комплексних проблем у галузі соціальної роботи.
Система оцінювання	Для реалізації успішності досягнення здобувачами вищої освіти результатів навчання система оцінювання містить

	поточний, семестровий і підсумковий контроль. Поточний контроль здійснюється шляхом оцінювання роботи здобувача на контактних заняттях (дискусії, опитування, тестування, виконання індивідуальних/творчих завдань). Семестровий контроль передбачає проведення екзаменів та заліків з відповідної навчальної дисципліни. Підсумковий контроль проводиться у формі захисту кваліфікаційної роботи.
1.6. Програмні компетентності	
Інтегральна компетентність	Здатність розв'язувати складні задачі і проблеми у галузі соціальної роботи або у процесі навчання, що передбачає проведення досліджень та/або здійснення інновацій та характеризується невизначеністю умов і вимог.
Загальні компетентності	ЗК1. Здатність до абстрактного мислення, аналізу та синтезу. ЗК2. Здатність розробляти і управляти проектами. ЗК3. Здатність оцінювати та забезпечувати якість виконуваних робіт. ЗК4. Здатність спілкуватися іноземною мовою. ЗК5. Здатність проведення досліджень на відповідному рівні. ЗК6. Здатність виявляти ініціативу та підприємливість. ЗК7. Здатність до адаптації та дії в новій ситуації. ЗК8. Здатність генерувати нові ідеї (креативність). ЗК9. Навички міжособистісної взаємодії. ЗК10. Здатність працювати в команді.
Фахові компетентності	ФК 1. Здатність до розуміння та використання сучасних теорій, методологій і методів соціальних та інших наук, у тому числі методи математичної статистики та кількісні соціологічні методи, стосовно завдань фундаментальних і прикладних досліджень у галузі соціальної роботи. ФК 2. Здатність до виявлення соціально значимих проблем і факторів досягнення соціального благополуччя різних груп населення. ФК 3. Здатність професійно діагностувати, прогнозувати, проектувати та моделювати соціальні ситуації, в тому числі на етапі раннього втручання. ФК 4. Здатність до впровадження методів і технологій інноваційного практикування та управління в системі соціальної роботи. ФК 5. Здатність спілкуватися з представниками інших професійних груп різного рівня (експертами з інших галузей/видів економічної діяльності), налагоджувати взаємодію державних, громадських і комерційних організацій на підґрунті соціального партнерства. ФК 6. Здатність до оцінки процесу і результату професійної діяльності та якості соціальних послуг. ФК 7. Здатність до професійної рефлексії. ФК 8. Здатність до спільної діяльності та групової мотивації, фасилітації процесів прийняття групових рішень. ФК 9. Здатність доводити знання та власні висновки до фахівців та нефахівців. ФК 10. Здатність виявляти ініціативу та підприємливість задля

	вирішення соціальних проблем через упровадження соціальних інновацій. ФК 11. Здатність виявляти професійну ідентичність та діяти згідно з цінностями соціальної роботи. ФК 12. Здатність до критичного оцінювання соціальних наслідків політики у сфері прав людини, соціальної інклюзії та сталого розвитку суспільства. ФК 13. Здатність до формування позитивного іміджу професії, її статусу в суспільстві. ФК 14. Здатність до ефективного менеджменту організації у сфері соціальної роботи. ФК 15. Здатність до розроблення, апробації та втілення соціальних проектів і технологій. ФК 16. Здатність упроваджувати результати наукового пошуку в практичну діяльність ФК 17. Здатність до планування, організації, координації, моніторингу соціальної роботи, оцінювання потреб у соціальних послугах.
1.7. Програмні результати навчання	
Програмні результати навчання (ПРН)	ПРН 1. Розв'язувати складні задачі і проблеми, що потребують оновлення й інтеграції знань в умовах неповної/недостатньої інформації та суперечливих вимог. ПРН 2. Критично оцінювати результати наукових досліджень і різні джерела знань про практики соціальної роботи, формулювати висновки та рекомендації щодо їх впровадження. ПРН 3. Застосовувати іноземні джерела при виконанні завдань науково-дослідної та прикладної діяльності, висловлюватися іноземною мовою, як усно, так і письмово. ПРН 4. Показувати глибинне знання та системне розуміння теоретичних концепцій, як із галузі соціальної роботи, так і з інших галузей соціогуманітарних наук. ПРН 5. Збирати та здійснювати кількісний і якісний аналіз емпіричних даних. ПРН 6. Самостійно й автономно знаходити інформацію необхідну для професійного зростання, опановувати її, засвоювати та продукувати нові знання, розвивати професійні навички та якості. ПРН 7. Застосовувати загальне та спеціалізоване програмне забезпечення для вирішення професійних задач та здійснення наукового дослідження. ПРН 8. Автономно приймати рішення в складних і непередбачуваних ситуаціях. ПРН 9. Виконувати рефлексивні практики в контексті цінностей соціальної роботи, відповідальності, у тому числі для запобігання професійного вигорання. ПРН 10. Аналізувати соціальний та індивідуальний контекст проблем особи, сім'ї, соціальної групи, громади, формулювати мету і завдання соціальної роботи, планувати раннє втручання в складних і непередбачуваних обставинах відповідно до цінностей соціальної роботи ПРН 11. Організовувати спільну діяльність фахівців різних галузей і непрофесіоналів, здійснювати їх підготовку до виконання завдань соціальної роботи, ініціювати

	командоутворення та координувати командну роботу. ПРН 12. Оцінювати соціальні наслідки політики у сфері прав людини, соціальної інклюзії та сталого розвитку суспільства, розробляти рекомендації стосовно удосконалення нормативно-правового забезпечення соціальної роботи. ПРН 13. Демонструвати ініціативу, самостійність, оригінальність, генерувати нові ідеї для розв'язання завдань професійної діяльності. ПРН 14. Визначати методологію прикладного наукового дослідження та застосовувати методи кількісного та якісного аналізу результатів, у тому числі методи математичної статистики. ПРН 15. Розробляти критерії та показники ефективності професійної діяльності, застосовувати їх в оцінюванні виконаної роботи, пропонувати рекомендації щодо забезпечення якості соціальних послуг та управлінських рішень. ПРН 16. Розробляти соціальні проекти на високопрофесійному рівні. ПРН 17. Самостійно будувати та підтримувати цілеспрямовані, професійні взаємини з широким колом людей, представниками різних спільнот і організацій, аргументувати, переконувати, вести конструктивні переговори, результативні бесіди, дискусії, толерантно ставитися до альтернативних думок. ПРН 18. Демонструвати позитивне ставлення до власної професії та відповідати своєю поведінкою етичним принципам і стандартам соціальної роботи. ПРН 19. Розробляти, апробувати та втілювати соціальні проекти і технології. ПРН 20. Упроваджувати результати наукового пошуку в практичну діяльність. ПРН 21. Забезпечувати планування, організацію, координацію, моніторинг соціальної роботи, оцінювання потреб у соціальних послугах
1.8. Ресурсне забезпечення реалізації програми	
Кадрове забезпечення	Кадрове забезпечення реалізації освітньо-професійної програми відповідає вимогам Ліцензійних умов провадження освітньої діяльності. До викладання освітніх компонентів залучені науково-педагогічні працівники, освіта, професійний досвід та наукова діяльність яких відповідає змісту навчальних дисциплін та які систематично підвищують рівень професійної кваліфікації. До організації навчального процесу залучаються фахівці з досвідом дослідницької, управлінської, інноваційної, творчої роботи.
Матеріально-технічне забезпечення	Матеріально-технічна база НУОЗ України імені П. Л. Шупика дозволяє успішно здійснювати освітню діяльність відповідно до вимог стандартів вищої освіти для другого (магістерського) рівня вищої освіти. Матеріально-технічне забезпечення є достатнім для реалізації освітнього процесу за освітньо-професійною програмою: відповідний аудиторний фонд, мультимедійне

	обладнання; наукова бібліотека, читальні зали з комп'ютерним доступом до Інтернет та бездротовим WiFi, гуртожитки, пункти харчування
Інформаційне та навчально-методичне забезпечення	Навчально-методичні матеріали освітніх компонент програми (навчально-методичні комплекси, підручники, посібники, монографії, конспекти лекцій тощо), ресурси, сучасна навчальна література, наукові, довідникові та фахові періодичні видання Наукової бібліотеки НУОЗ України імені П. Л. Шупика. (https://www.nuozu.edu.ua/s/np/biblioteka/bibl-zag#gsc.tab=0), Інституційний репозитарій НУОЗ України імені П. Л. Шупика; доступ з локальної мережі університету до ресурсів видавництва Springer, наукометричних баз даних Scopus, Web of Science.
1.9. Академічна мобільність	
Національна кредитна мобільність	Національна кредитна мобільність здобувачів вищої освіти здійснюється на підставі партнерських угод про співпрацю між НУОЗ України імені П. Л. Шупика та закладами вищої освіти України
Міжнародна кредитна мобільність	Міжнародна кредитна мобільність здійснюється відповідно до угод та меморандумів НУОЗ України імені П. Л. Шупика із зарубіжними закладами вищої освіти, зокрема Любельським університетом WSEI (Республіка Польща)
Навчання іноземних здобувачів вищої освіти	Навчання іноземних студентів здійснюється згідно з вимогами законодавства та Правил прийому на навчання до Національного університету охорони здоров'я України імені П. Л. Шупика
1.10. Форми атестації здобувачів вищої освіти	
Форми атестації здобувачів вищої освіти	Атестація здобувачів вищої освіти за освітньою програмою передбачає публічний захист кваліфікаційної роботи
Вимоги до кваліфікаційної роботи	Кваліфікаційна робота повинна передбачати розв'язання складної спеціалізованої задачі або проблеми у соціальній сфері, що супроводжується проведенням досліджень та/або застосуванням інноваційних підходів. Кваліфікаційна робота виконується державною мовою. Вимоги щодо обсягу, структури, змісту та оформлення кваліфікаційної роботи визначено Положенням про підготовку та захист кваліфікаційної роботи здобувачів вищої освіти другого (магістерського) рівня у НУОЗ України імені П. Л. Шупика. Кваліфікаційна робота не повинна містити академічного плагіату, фабрикації та фальсифікації. Кваліфікаційна робота підлягає обов'язковій перевірці на академічний плагіат, яка здійснюється відповідно до Положення про дотримання академічної доброчесності в НУОЗ України імені П. Л. Шупика. Кваліфікаційна робота має бути оприлюднена в інституційному репозитарії НУОЗ України імені П. Л. Шупика

2. Перелік компонентів освітньо-професійної програми та їх логічна послідовність

2.1. Перелік освітніх компонентів освітньо-професійної програми підготовки здобувачів другого (магістерського) рівня

№ з/п	Компоненти освітньої програми (навчальні дисципліни, курсові проекти (роботи), практики, кваліфікаційна робота)	Кількість кредитів / годин	Форма підсумк. контролю	Семестр
	1. Цикл загальної підготовки			
ОК1	Іноземна мова (за професійним спрямуванням)	3/90	Диф.залік	1
ОК2	Соціальна і гуманітарна політика	4/120	Іспит	1
ОК3	Методологія наукових досліджень	4/120	Диф.залік	2
ОК4	Українська мова (за професійним спрямуванням)	3/90	Диф.залік	1
	Разом за циклом загальної підготовки	**14/420**		
	2. Цикл професійної підготовки			
ОК5	Міжнародні стандарти та національне законодавство щодо забезпечення права людей на належний рівень життя	5/150	Диф.залік	1
ОК6	Соціальний менеджмент та маркетинг соціальних послуг	5/150	Іспит	1
ОК7	Система соціальних служб, центрів та закладів України	5/150	Диф.залік	1
ОК8	Фінансово ресурсне забезпечення системи надання соціальних послуг	5/150	Іспит	1
ОК9	Актуальні проблеми функціонування системи надання соціальних послуг	4/120	Диф.залік	2
ОК10	Проєктна діяльність у сфері соціальної роботи	4/120	Іспит	2
ОК11	Соціальна робота у системі охорони здоров’я	4/120	Іспит	2
ОК12	Антикризовий менеджмент системи соціального захисту	4/120	Іспит	2
ОК13	Виробнича практика (практика за фахом з написанням кваліфікаційної роботи)	6/180	Диф.залік	2
ОК14	Переддипломна практика	3/90	Диф.залік	3
ОК15	Підготовка кваліфікаційної роботи	6/180	Захист	3
ОК16	Атестація (захист кваліфікаційної роботи)	1/30	Захист	3
	Разом за циклом професійної підготовки	**52/1560**		
	Разом за циклом обов’язкових компонентів	**66/1980**		
	3. Цикл вибіркових компонентів			
ВК1	Вибірковий компонент 1	4/120	Диф.залік	2
ВК2	Вибірковий компонент 2	4/120	Диф.залік	3
ВК3	Вибірковий компонент 3	4/120	Диф.залік	3
ВК4	Вибірковий компонент 4	4/120	Диф.залік	3
ВК5	Вибірковий компонент 5	4/120	Диф.залік	3
ВК6	Вибірковий компонент 6	4/120	Диф.залік	3
	Разом за циклом вибіркових компонентів	**24/720**		
	Всього за програмою	**90/2700**		

** Згідно п. 15 ст.62 Закону України «Про вищу освіту» здобувачі вищої освіти мають право на вибір навчальних дисциплін у межах, передбачених освітньою програмою та навчальним планом, в обсязі, що становить не менш як 25 відсотків загальної кількості кредитів ЄКТС, передбачених для даного рівня вищої освіти. При цьому здобувачі певного рівня вищої освіти мають право вибирати навчальні дисципліни, що пропонуються для інших рівнів вищої освіти, за погодженням з керівником відповідного факультету чи підрозділу.*

2.2.Структурно-логічна схема освітньо-професійної програми підготовки здобувачів другого (магістерського) рівня за очною та заочною формами навчання

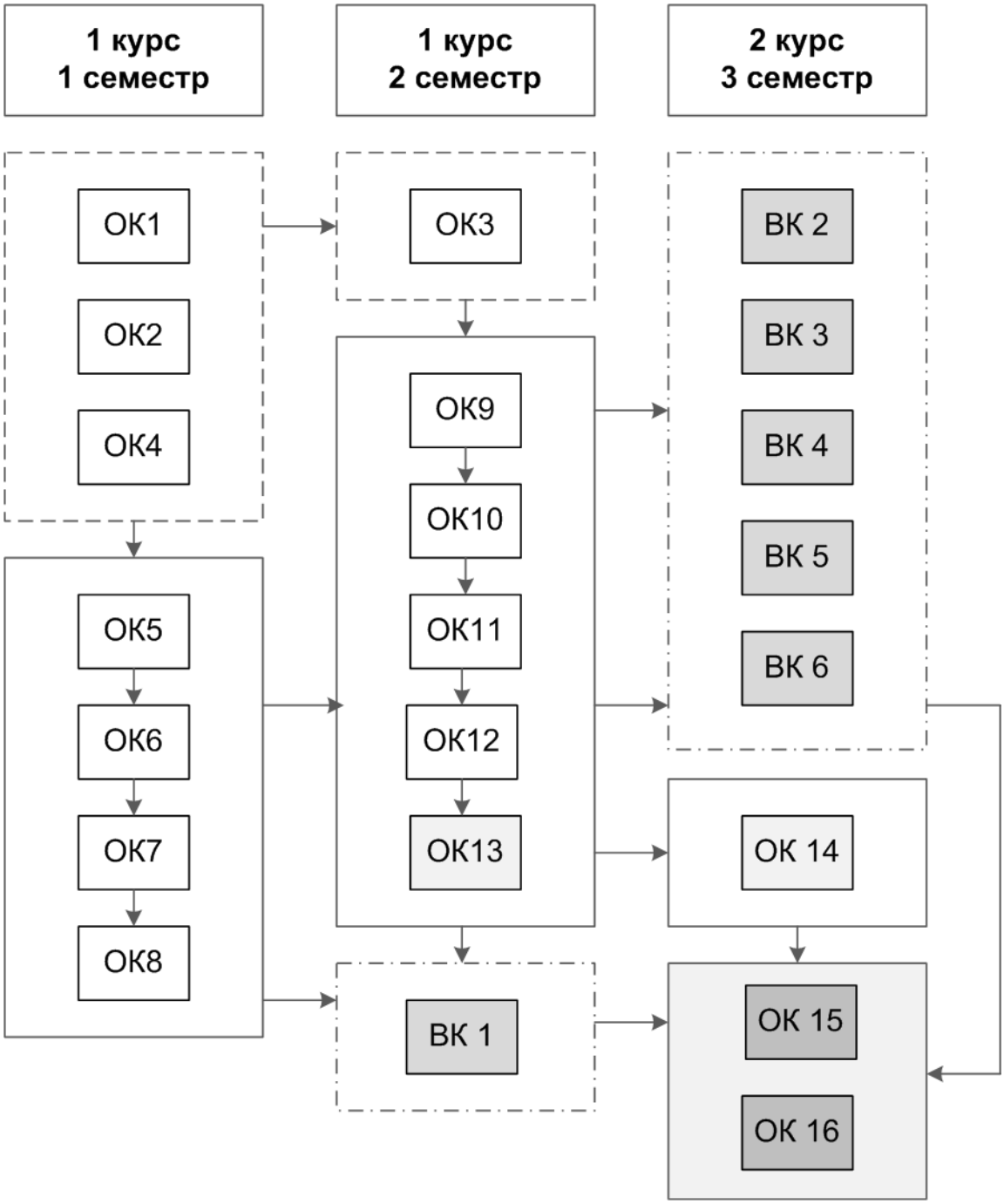

3. Система внутрішнього забезпечення якості вищої освіти

У НУОЗ України імені П.Л. Шупика функціонує система забезпечення вищої освіти якості освітньої діяльності та якості вищої освіти (система внутрішнього забезпечення якості), яка передбачає здійснення таких процедур і заходів:

- визначення принципів та процедур забезпечення якості вищої освіти;
- здійснення моніторингу та періодичного перегляду освітніх програм;
- щорічне оцінювання здобувачів вищої освіти, науково-педагогічних і педагогічних працівників та регулярне оприлюднення результатів таких оцінювань на офіційному веб-сайті;
- забезпечення підвищення кваліфікації педагогічних, наукових і науково-педагогічних працівників;
- забезпечення наявності необхідних ресурсів для організації освітнього процесу, у тому числі самостійної роботи студентів;
- забезпечення наявності інформаційних систем для ефективного управління освітнім процесом;
- забезпечення публічності інформації про освітні програми, ступені вищої освіти та кваліфікації;
- забезпечення дотримання академічної доброчесності працівниками закладів вищої освіти та здобувачами вищої освіти, у тому числі створення і забезпечення функціонування ефективної системи запобігання та виявлення академічного плагіату;
- забезпечення інших процедур і заходів.

4. Матриця відповідності загальних (ЗК) та фахових (ФК) компетентностей компонентам освітньо-професійної програми

	ОК1	ОК2	ОК3	ОК4	ОК5	ОК6	ОК7	ОК8	ОК9	ОК10	ОК11	ОК12	ОК13	ОК14	ОК15	ОК16
ІК	+	+	+	+	+	+	+	+	+	+	+	+	+	+	+	+
ЗК1		+	+		+		+	+	+		+			+	+	+
ЗК2			+			+				+			+			
ЗК3				+		+		+		+				+	+	+
ЗК4	+														+	+
ЗК5	+	+	+	+										+	+	+
ЗК6								+		+			+			
ЗК7									+			+	+			
ЗК8		+	+		+				+					+	+	+
ЗК9	+			+				+		+			+			
ЗК10						+				+			+			
ФК1		+	+			+								+	+	+
ФК2		+	+		+				+			+	+	+	+	+
ФК3		+			+	+				+				+	+	+
ФК4						+	+				+		+			
ФК5	+			+	+			+		+			+			
ФК6							+		+		+		+	+	+	+
ФК7									+				+			
ФК8												+				
ФК9			+	+										+	+	+
ФК10		+						+	+							
ФК11		+			+								+			
ФК12		+			+									+	+	+
ФК13	+			+												
ФК14						+	+						+	+	+	+
ФК15										+			+			
ФК16														+	+	+
ФК17						+	+	+	+			+	+			

5. Матриця забезпечення програмних результатів навчання (ПРН) відповідними компонентами освітньо-професійної програми

	ОК1	ОК2	ОК3	ОК4	ОК5	ОК6	ОК7	ОК8	ОК9	ОК10	ОК11	ОК12	ОК13	ОК14	ОК15	ОК16
ПРН1		+				+		+	+			+	+	+	+	+
ПРН2			+										+	+	+	+
ПРН3	+												+	+	+	+
ПРН4		+			+						+	+	+		+	+
ПРН5			+					+					+	+	+	+
ПРН6		+	+		+	+	+		+			+	+	+	+	+
ПРН7			+										+	+	+	+
ПРН8						+	+	+	+	+	+	+	+		+	+
ПРН9						+						+			+	+
ПРН10							+		+				+	+	+	+
ПРН11										+			+		+	+
ПРН12		+			+				+					+	+	+
ПРН13					+					+			+	+	+	+
ПРН14			+										+	+	+	+
ПРН15					+	+	+	+	+		+		+	+	+	+
ПРН16						+				+					+	+
ПРН17				+									+		+	+
ПРН18							+						+		+	+
ПРН19										+					+	+
ПРН20													+	+	+	+
ПРН21					+	+	+	+	+	+	+		+		+	+